MANUAL DE USUARIO

Rocket P30

30 000mAh

FICHA TÉCNICA

Nombre del producto	***Rocket P30***
Color	***Negro***
Indicador de batería	***LED Digital***
Dimensión	***156*75*33mm***
Material del exterior	***ABS+PC***
Entradas	***5V/2.1A***
Salidas	***5V/2.1A***
Peso	***580g***
Capacidad	***30 000mAh 111Wh***

ESQUEMÁTICO

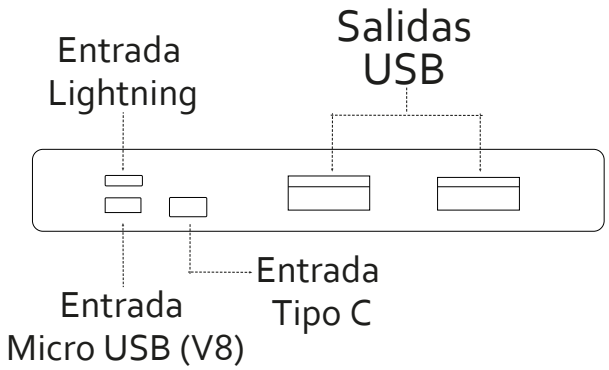

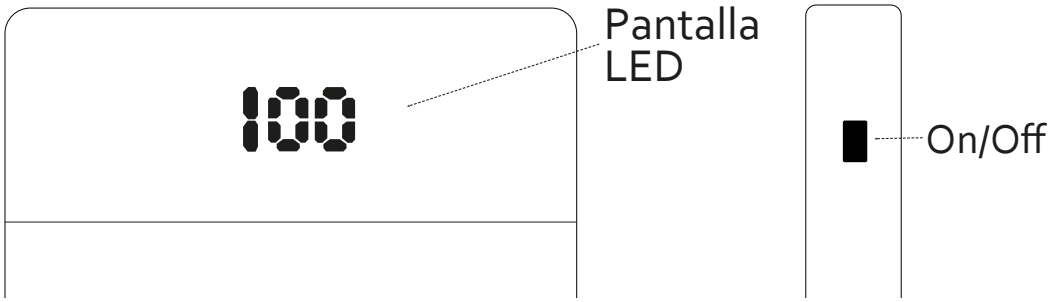

MODO DE USO

Presione el botón de encendido. Para cargar otros dispositivos, utilice las salidas USB. Conecte el cable al dispositivo que desea cargar.

El Rocket P30 puede cargar dos dispositivos al mismo tiempo.

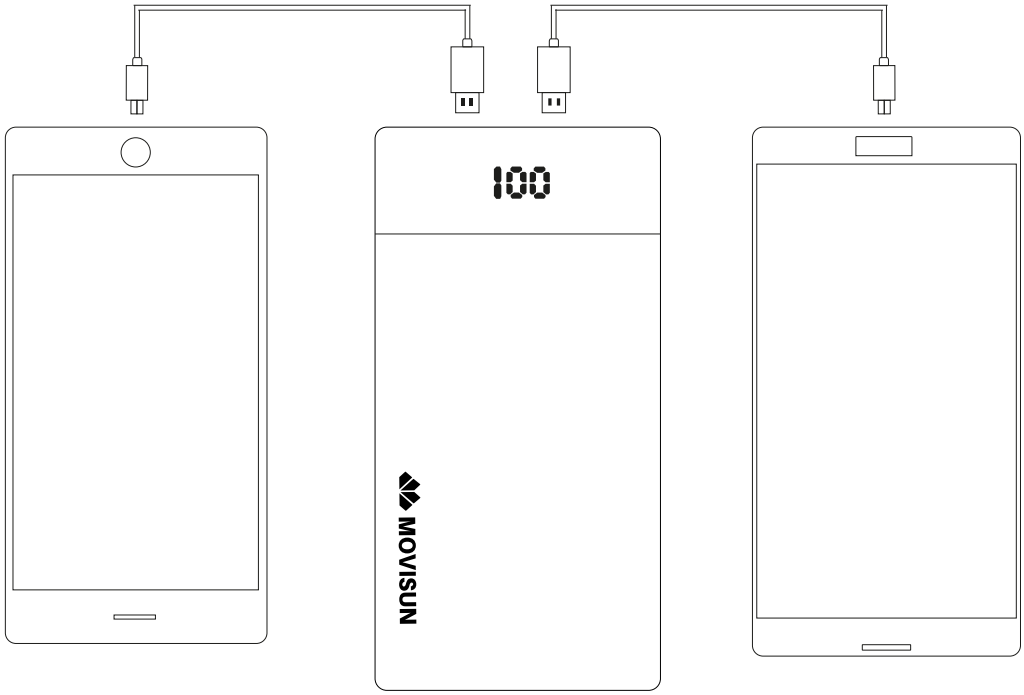

Para cargar el Rocket P30, utilice las entradas Lightning, Micro USB o Tipo C. Conecte el cargador portátil a una fuente de energía.

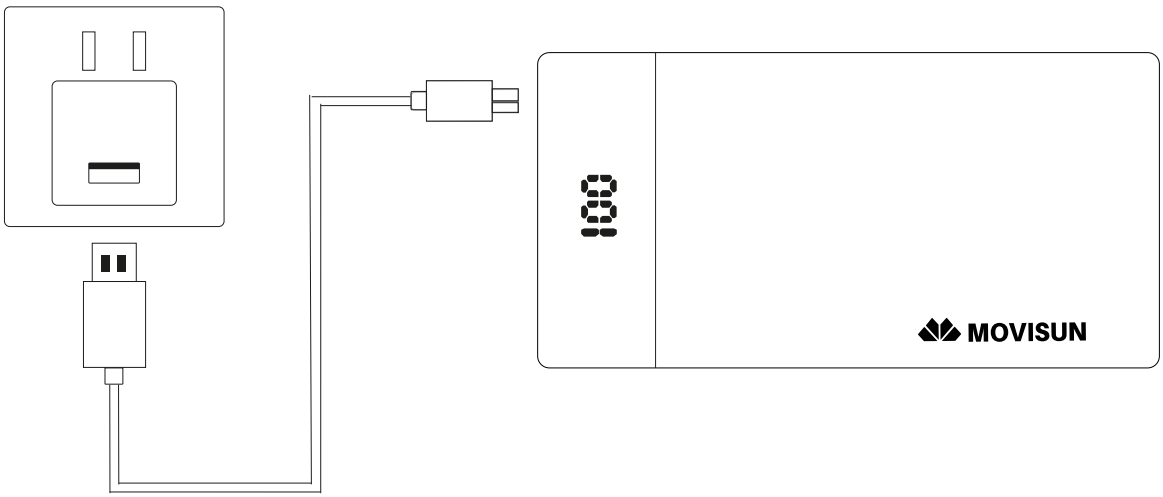

El Rocket P30 funciona con los siguientes dispositivos:

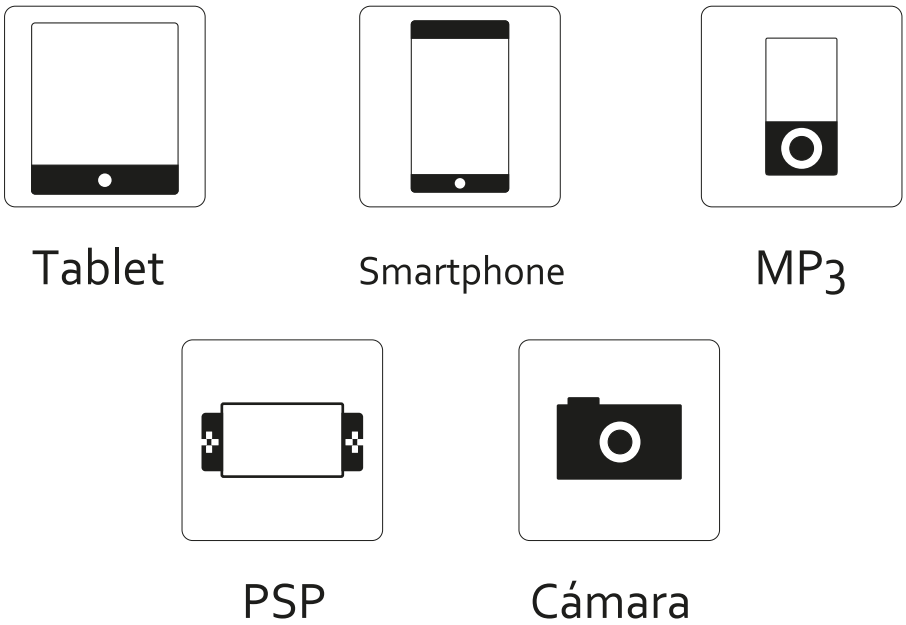

INDICADOR DE BATERÍA

El cargador portátil cuenta con una pantalla LED. Cuando se presiona el botón del lado derecho, se encenderá la pantalla LED e indicará el porcentaje de batería del cargador portátil.